型号
SC21G

采购代码:
104G8124

压缩机数据

制冷剂	**R134a / R513A**
制冷剂最大充注量	**1300g / 45.86oz**
重量	**13.60 kg / 29.98lbs**
排气量	**20.95 cm3 / 1.28cu.in**
每托盘压缩机数量	**80**



基本信息 SC21G

–	Conf. 1	Conf. 2	Conf. 3	Conf. 4
启动方式	CSCR	CSCR	CSCR	CSCR
供电电源 (标称)	220-240 V/50 Hz	220-240 V/60 Hz	220-240 V/50 Hz	220-240 V/60 Hz
电机相数	1	1	1	1
电压范围	187-254 V	198-254 V	187-254 V	198-253 V
认证	VDE, CCC	CCC, UL, KC	CCC, UL, KC	CCC, UL, KC
启动力矩	HST	HST	HST	HST
制冷剂	R134a	R134a	R513A	R513A
应用	LBP+MBP+HBP	LBP	LBP+MBP+HBP	LBP
热气除霜	OK	OK	OK	OK
长时间高负荷运行	OK	OK	OK	OK

应用说明

- 保护接地（PE）端子位于压缩机上的 PE 冲压标记处

型号

SC21G

采购代码:

104G8124

设计信息

润滑油类型	**POE**	主绕组阻值	**3.5 Ohm**
润滑油黏度	**22cSt**	辅绕组阻值	**13 Ohm**
润滑油注油量	**550 cm3 / 18.60fl.oz**	最高绕组温度	**125 °C**
壳体内自由空间容积	**1,460 cm3 / 49.37fl.oz**	最高排气温度	**130°C / 266°F**
保护器类型	**内置**		

尺寸信息

壳体

A 高度	**219mm / 8.62in**
B 高度	**213mm / 8.39in**
C 外壳长度	**218mm / 8.58in**
D 长度（含保护罩）	**255mm / 10.04in**
E 宽度	**151mm / 5.94in**

在此查找 3D 模型

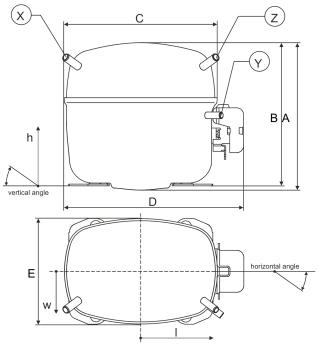

连接管	吸气管 X	排气管 Y	工艺管 Z
直径 [mm]	øi 10.11–10.29 / 0.40–0.41in	øi 6.41–6.59 / 0.25–0.26in	øi 6.41–6.59 / 0.25–0.26in
材料	CU	CU	CU
水平角度 ±2°	37°	37°	143°
垂直角度 ±2°	30°	0°	150°
位置 l/h/w [mm]	107/193/55 / 4.21/7.60/2.17in	115/110/63 / 4.53/4.33/2.48in	-107/193/55 / -4.21/7.60/2.17in
直管长度 [mm]	12 / 0.47in	12 / 0.47in	12 / 0.47in

安装附件

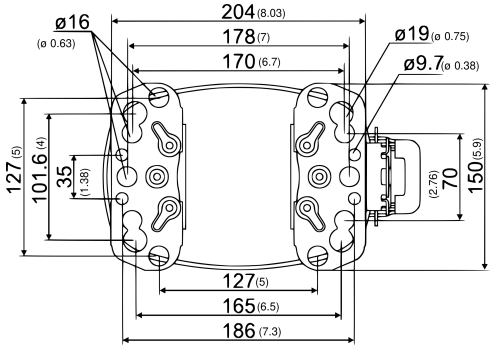

单位：mm [in]

螺栓式

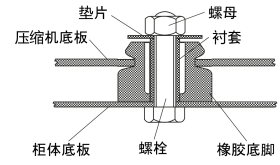

插片式

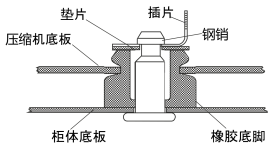

	单台包装	批量包装
螺栓式 | M6 | ø16mm	118-1917	118-1918
螺栓式 | ø1/4" | ø16mm	118-1946	–
螺栓式 | ø1/4" | ø19mm	118-1949	–
插片式 | ø7,3 | ø16mm	118-1947	118-1919

型号

SC21G 配置 1

采购代码:

104G8124

配置

启动方式	**CSCR**
供电电源 (标称)	**220-240 V/50 Hz 1~**
制冷剂	**R134a**
应用	**LBP+MBP+HBP**
电压范围	**187-254 V**
启动力矩	**HST**
认证	**VDE, CCC**
启动器类型	**relay**
运行电容	**10 µF**
启动电容	**80 µF**
堵转电流	**22 A**
额定运行电流	**3.9 A**
启动电流	**22 A**

环境/机舱温度

环境温度范围: 10 - 43°C / 50 - 109°F

机舱温度范围 压缩机: 10 - 48°C / 50 - 118°F

系统冷却条件

风冷 3m/s

电路图

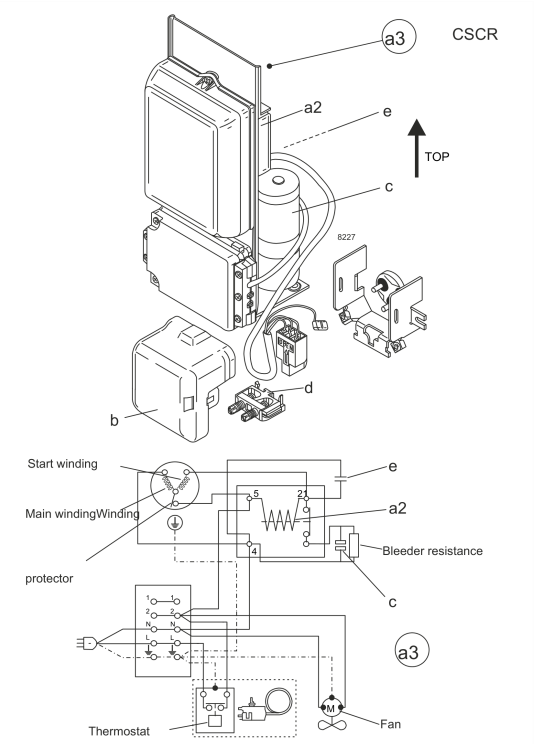

View full size

压缩机附件

a3 SC 启动套件（550mm） 117-7029

b 塑料保护罩 103N2009

d 电缆卡扣 103N1004

可选组件

a3 SC 启动套件（650mm） 117-7032

a3 SC 启动套件（1000mm） 117-7041

a2 电流继电器（RVA 4H3R341） 117-7427

c 启动电容（80µF） 117U5373

e 运行电容（10µF，6.3mm） 117-7112

运行范围

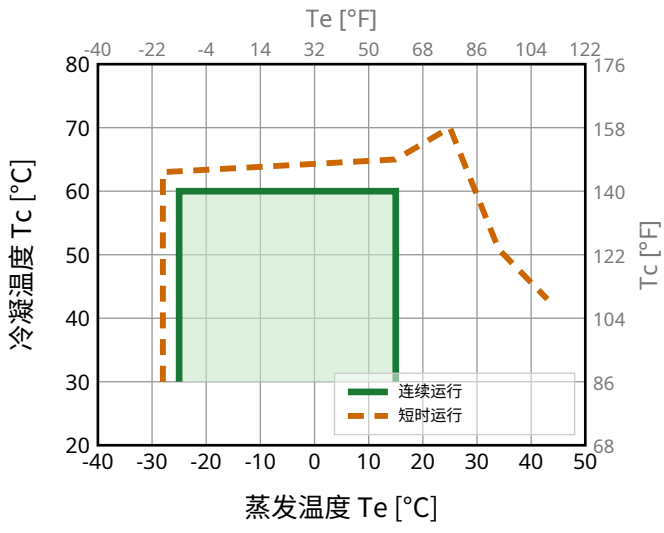

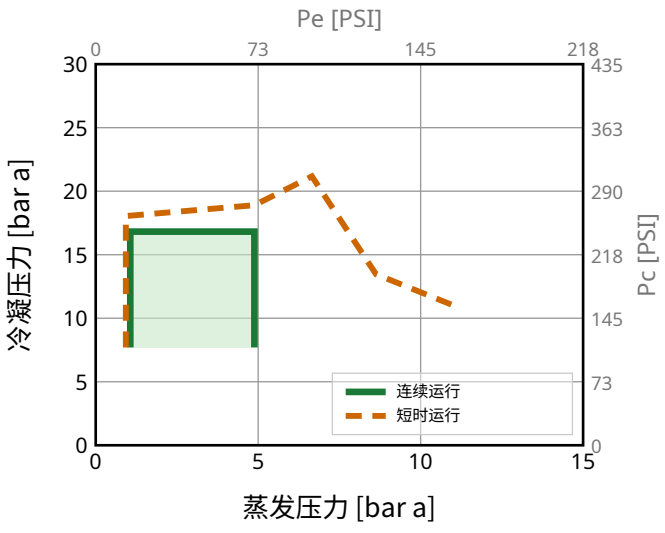

型号 采购代码:

SC21G 配置 1 **104G8124**

标准工况下性能参数

R134a, 220 V/50 Hz, CSCR, 风冷 3m/s

pe	pc	RGT	Tliq	制冷量			COP	EER	P	I	ṁ	
[°C] [°F]	[°C] [°F]	[°C] [°F]	[°C] [°F]	[W]	[Btu/h]	[kcal/h]	[W/W]	[Btu/Wh]	[W]	[A]	[kg/h]	
-23.3 -10	54.4 129.9	32.2 90	32.2 90	**470**	1605	405	**1.19**	4.07	394	2.91	9.13	**ASHRAE LBP**
-6.7 20	54.4 129.9	35 95	46.1 115	**1040**	3547	894	**1.69**	5.78	614	2.84	22.64	**ASHRAE MBP**
7.2 45	54.4 129.9	35 95	46.1 115	**1848**	6307	1590	**2.32**	7.91	797	5.26	40.91	**ASHRAE HBP**
-35 -31	40 104	20 68	40 104	**219**	746	188	**0.81**	2.76	270	1.83	4.78	**EN12900 LBP**
-10 14	45 113	20 68	45 113	**905**	3089	778	**1.70**	5.79	533	2.14	21.11	**EN12900 MBP**
5 41	50 122	20 68	50 122	**1574**	5372	1354	**2.15**	7.35	731	4.72	39.49	**EN12900 HBP**

性能参数表

R134a, 220 V/50 Hz, CSCR, 风冷 3m/s

pc= 45/113 | RGT= 32/89.6 | Tliq= 45/113 | °C/°F

pe		Cooling capacity			COP	EER	P	I	ṁ
[°C]	[°F]	[W]	[Btu/h]	[kcal/h]	[W/W]	[Btu/Wh]	[W]	[A]	[kg/h]
-25	-13	**423**	1443	364	**1.17**	3.98	362	2.55	9.14
-20	-4	**568**	1939	489	**1.36**	4.65	417	2.40	12.32
-10	14	**938**	3199	806	**1.76**	6.00	533	2.14	20.48
0	32	**1441**	4915	1239	**2.26**	7.70	638	3.46	31.78
10	50	**2113**	7210	1817	**2.99**	10.19	708	8.21	47.30
15	59	**2524**	8613	2171	**3.50**	11.93	722	12.44	57.03

pc= 55/131 | RGT= 32/89.6 | Tliq= 55/131 | °C/°F

-25	-13	**335**	1143	288	**0.89**	3.03	377	2.78	7.99
-20	-4	**471**	1607	405	**1.08**	3.70	434	3.02	11.27
-10	14	**806**	2751	693	**1.42**	4.83	569	2.87	19.44
0	32	**1255**	4282	1079	**1.77**	6.03	710	3.40	30.61
10	50	**1854**	6325	1594	**2.22**	7.58	834	6.45	45.93
15	59	**2220**	7576	1910	**2.52**	8.59	882	9.49	55.58

型号

SC21G 配置 2

采购代码:

104G8124

配置

启动方式	**CSCR**
供电电源 (标称)	**220-240 V/60 Hz 1~**
制冷剂	**R134a**
应用	**LBP**
电压范围	**198-254 V**
启动力矩	**HST**
认证	**CCC, UL, KC**
启动器类型	**relay**
运行电容	**10 µF**
启动电容	**80 µF**
堵转电流	**22 A**
额定运行电流	**3.9 A**
启动电流	**22 A**

环境/机舱温度

环境温度范围: 10 - 43°C / 50 - 109°F

机舱温度范围 压缩机: 10 - 48°C / 50 - 118°F

系统冷却条件

风冷 3m/s

电路图

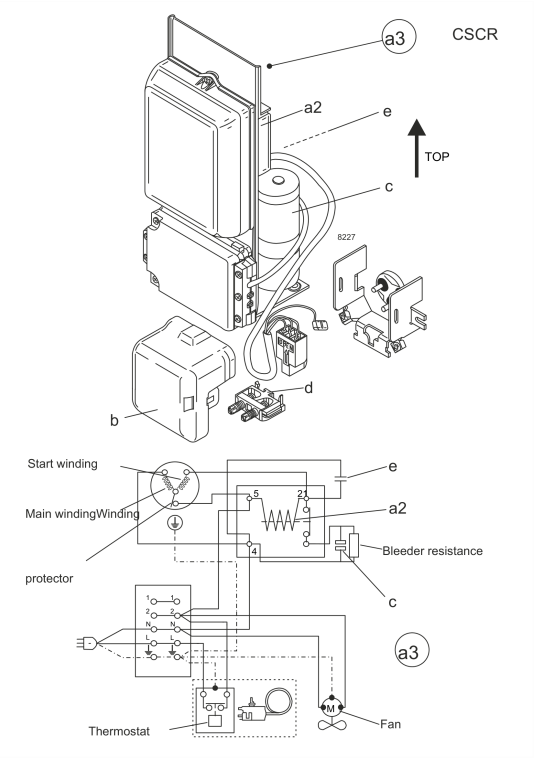

View full size

压缩机附件

a3 SC 启动套件（550mm） 117-7029

b 塑料保护罩 103N2009

d 电缆卡扣 103N1004

可选组件

a3 SC 启动套件（650mm） 117-7032

a3 SC 启动套件（1000mm） 117-7041

a2 电流继电器（RVA 4H3R341） 117-7427

c 启动电容（80µF） 117U5373

e 运行电容（10µF，6.3mm） 117-7112

运行范围

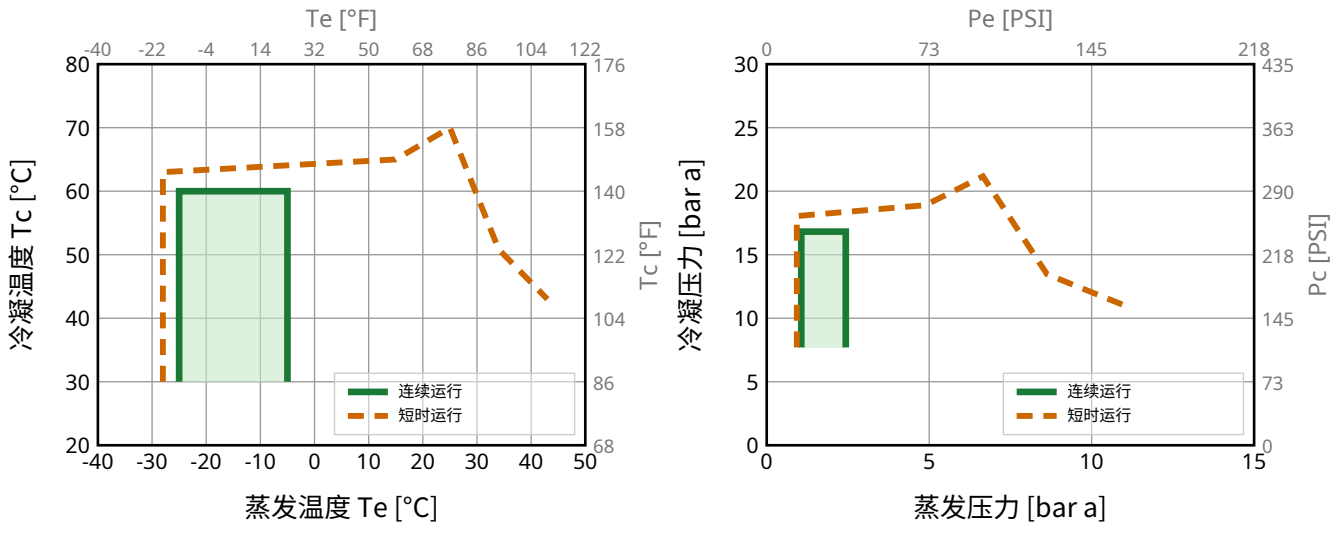

型号 采购代码:

SC21G 配置 2 **104G8124**

标准工况下性能参数

R134a, 230 V/60 Hz, CSCR, 风冷 3m/s

pe	pc	RGT	Tliq	制冷量			COP	EER	P	I	ṁ	
[°C] [°F]	[°C] [°F]	[°C] [°F]	[°C] [°F]	[W]	[Btu/h]	[kcal/h]	[W/W]	[Btu/Wh]	[W]	[A]	[kg/h]	
-23.3 -10	54.4 129.9	32.2 90	32.2 90	**529**	1806	455	**1.15**	3.93	459	2.42	10.27	**ASHRAE LBP**
-6.7 20	54.4 129.9	35 95	46.1 115	**1181**	4030	1016	**1.72**	5.86	688	3.29	25.72	**ASHRAE MBP**
7.2 45	54.4 129.9	35 95	46.1 115	**2158**	7364	1856	**2.27**	7.76	950	4.44	47.77	**ASHRAE HBP**
-35 -31	40 104	20 68	40 104	**247**	842	212	**0.83**	2.82	298	1.79	5.40	**EN12900 LBP**
-10 14	45 113	20 68	45 113	**1030**	3515	886	**1.74**	5.93	593	2.91	24.03	**EN12900 MBP**
5 41	50 122	20 68	50 122	**1838**	6273	1581	**2.10**	7.17	874	4.11	46.11	**EN12900 HBP**

性能参数表

R134a, 230 V/60 Hz, CSCR, 风冷 3m/s

pc= 45/113 | RGT= 32/89.6 | Tliq= 45/113 | °C/°F

pe		Cooling capacity			COP	EER	P	I	ṁ
[°C]	[°F]	[W]	[Btu/h]	[kcal/h]	[W/W]	[Btu/Wh]	[W]	[A]	[kg/h]
-25	-13	**474**	1619	408	**1.12**	3.81	425	2.29	10.26
-20	-4	**639**	2180	549	**1.33**	4.54	480	2.50	13.85
-15	5	**834**	2846	717	**1.56**	5.33	534	2.69	18.14
-10	14	**1067**	3641	918	**1.80**	6.14	593	2.91	23.31
-5	23	**1345**	4588	1156	**2.03**	6.93	662	3.19	29.50

pc= 55/131 | RGT= 32/89.6 | Tliq= 55/131 | °C/°F

-25	-13	**378**	1289	325	**0.87**	2.97	433	2.33	9.01
-20	-4	**529**	1806	455	**1.04**	3.57	506	2.61	12.66
-15	5	**705**	2406	606	**1.23**	4.19	575	2.86	16.93
-10	14	**911**	3110	784	**1.42**	4.83	643	3.12	21.97
-5	23	**1155**	3941	993	**1.61**	5.50	717	3.41	27.99

型号

SC21G 配置 3

采购代码:

104G8124

配置

启动方式	**CSCR**
供电电源 (标称)	**220-240 V/50 Hz 1~**
制冷剂	**R513A**
应用	**LBP+MBP+HBP**
电压范围	**187-254 V**
启动力矩	**HST**
认证	**CCC, UL, KC**
启动器类型	**relay**
运行电容	**10 µF**
启动电容	**80 µF**
堵转电流	**22 A**
额定运行电流	**3.9 A**
启动电流	**22 A**

环境/机舱温度

环境温度范围: 10 - 43°C / 50 - 109°F

机舱温度范围 压缩机: 10 - 48°C / 50 - 118°F

系统冷却条件

风冷 3m/s

电路图

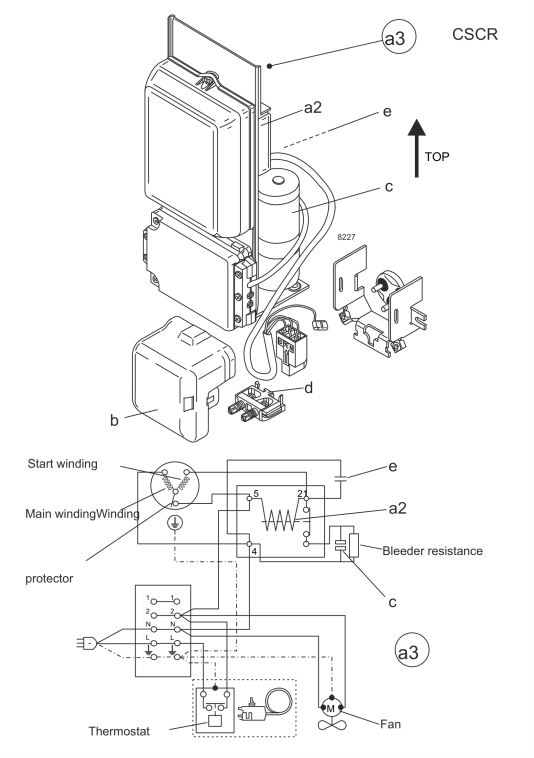

View full size

压缩机附件

a3 SC 启动套件（550mm） 117-7029

b 塑料保护罩 103N2009

d 电缆卡扣 103N1004

可选组件

a3 SC 启动套件（650mm） 117-7032

a3 SC 启动套件（1000mm） 117-7041

a2 电流继电器（RVA 4H3R341） 117-7427

c 启动电容（80µF） 117U5373

e 运行电容（10µF，6.3mm） 117-7112

运行范围

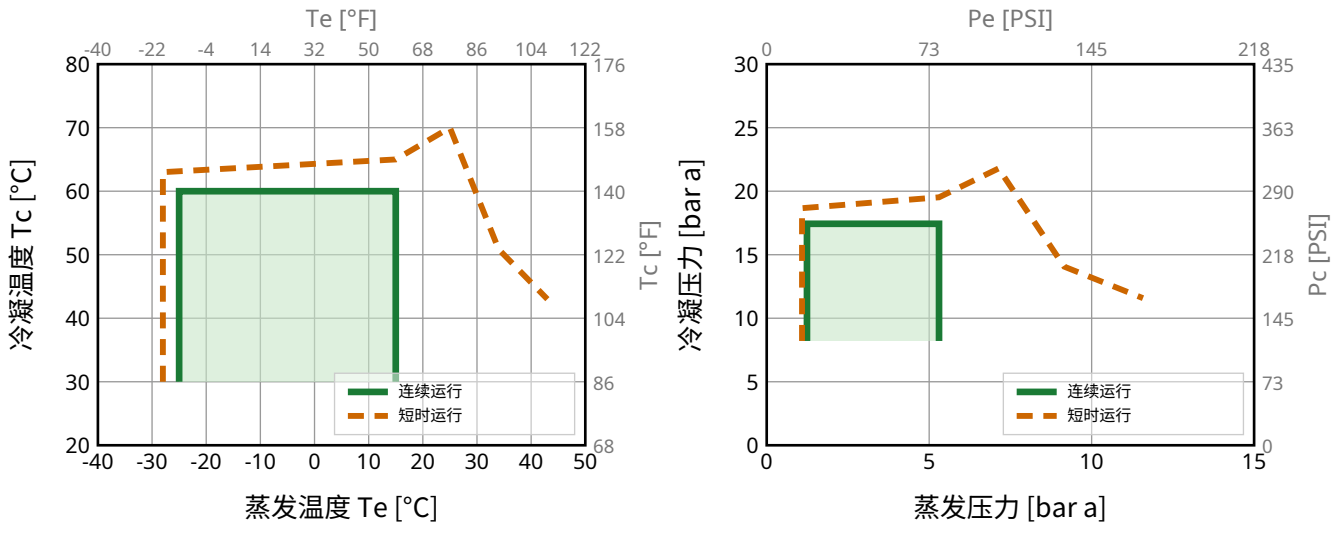

型号 采购代码:

SC21G 配置 3 **104G8124**

标准工况下性能参数

R513A, 220 V/50 Hz, CSCR, 风冷 3m/s

pe	pc	RGT	Tliq	制冷量			COP	EER	P	I	ṁ	
[°C] [°F]	[°C] [°F]	[°C] [°F]	[°C] [°F]	[W]	[Btu/h]	[kcal/h]	[W/W]	[Btu/Wh]	[W]	[A]	[kg/h]	
-23.3 -10	54.4 129.9	32.2 90	32.2 90	**532**	1816	458	**1.21**	4.13	440	2.30	11.65	**ASHRAE LBP**
-6.7 20	54.4 129.9	35 95	46.1 115	**1092**	3728	940	**1.68**	5.72	652	3.18	27.24	**ASHRAE MBP**
7.2 45	54.4 129.9	35 95	46.1 115	**1910**	6519	1643	**2.23**	7.61	856	4.12	48.54	**ASHRAE HBP**
-35 -31	40 104	20 68	40 104	**256**	872	220	**0.86**	2.94	297	1.78	6.43	**EN12900 LBP**
-10 14	45 113	20 68	45 113	**943**	3217	811	**1.68**	5.74	560	2.79	25.53	**EN12900 MBP**
5 41	50 122	20 68	50 122	**1593**	5435	1370	**2.03**	6.93	784	3.78	46.97	**EN12900 HBP**

性能参数表

R513A, 220 V/50 Hz, CSCR, 风冷 3m/s

pc= 45/113 | RGT= 32/89.6 | Tliq= 45/113 | °C/°F

pe		Cooling capacity			COP	EER	P	I	ṁ
[°C]	[°F]	[W]	[Btu/h]	[kcal/h]	[W/W]	[Btu/Wh]	[W]	[A]	[kg/h]
-25	-13	**468**	1595	402	**1.17**	3.99	400	2.15	11.57
-20	-4	**615**	2099	529	**1.36**	4.65	451	2.35	15.27
-10	14	**989**	3375	851	**1.76**	6.02	560	2.79	24.76
0	32	**1499**	5115	1289	**2.21**	7.55	677	3.29	37.98
10	50	**2183**	7447	1877	**2.72**	9.29	801	3.88	56.22
15	59	**2601**	8875	2237	**3.00**	10.25	866	4.20	67.72

pc= 55/131 | RGT= 32/89.6 | Tliq= 55/131 | °C/°F

-25	-13	**374**	1274	321	**0.89**	3.03	421	2.23	10.34
-20	-4	**508**	1734	437	**1.06**	3.61	481	2.46	14.12
-10	14	**839**	2863	722	**1.38**	4.69	610	2.99	23.54
0	32	**1283**	4379	1104	**1.71**	5.82	752	3.63	36.49
10	50	**1879**	6410	1616	**2.07**	7.08	906	4.37	54.42
15	59	**2245**	7659	1930	**2.27**	7.76	987	4.78	65.81

型号 采购代码:

SC21G 配置 4 **104G8124**

配置

启动方式	**CSCR**
供电电源 (标称)	**220-240 V/60 Hz 1~**
制冷剂	**R513A**
应用	**LBP**
电压范围	**198-253 V**
启动力矩	**HST**
认证	**CCC, UL, KC**
启动器类型	**relay**
运行电容	**10 µF**
启动电容	**80 µF**
堵转电流	**22 A**
额定运行电流	**3.9 A**
启动电流	**22 A**

环境/机舱温度
环境温度范围: 10 - 43°C / 50 - 109°F
机舱温度范围 压缩机: 10 - 48°C / 50 - 118°F

系统冷却条件
风冷 3m/s

电路图

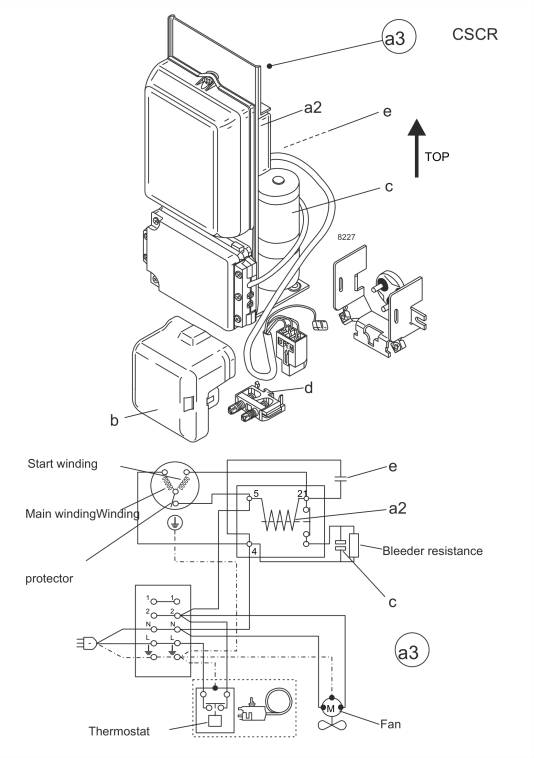

View full size

压缩机附件
a3 SC 启动套件（550mm） 117-7029
b 塑料保护罩 103N2009
d 电缆卡扣 103N1004

可选组件
a3 SC 启动套件（650mm） 117-7032
a3 SC 启动套件（1000mm） 117-7041
a2 电流继电器（RVA 4H3R341） 117-7427
c 启动电容（80µF） 117U5373
e 运行电容（10µF，6.3mm） 117-7112

运行范围

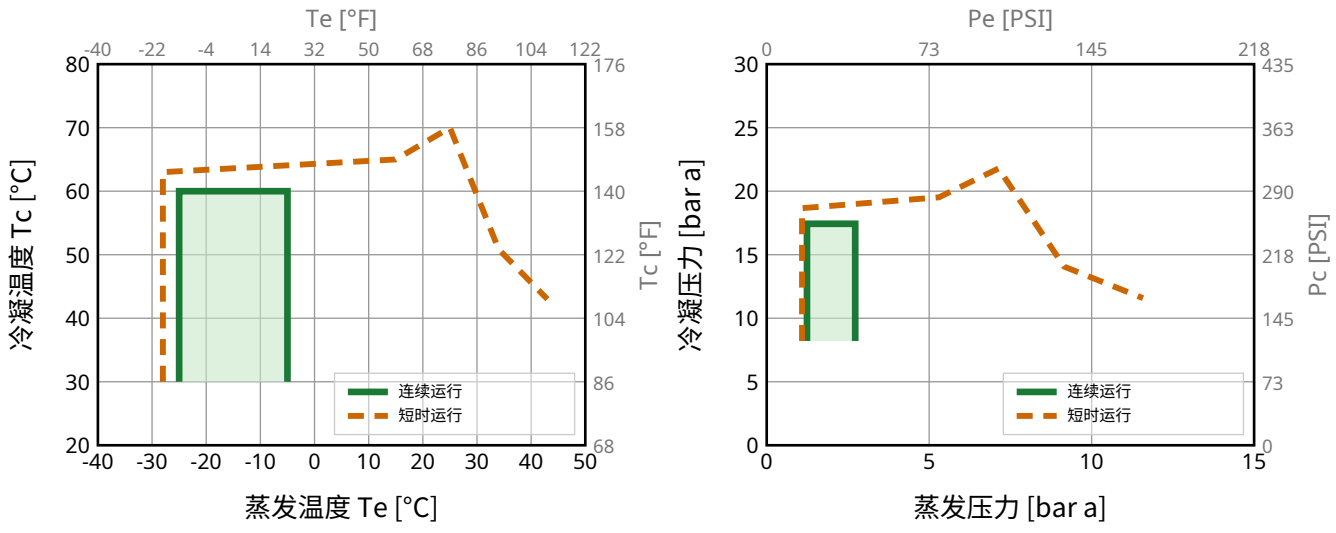

型号 采购代码:

SC21G 配置 4 **104G8124**

标准工况下性能参数

R513A, 230 V/60 Hz, CSCR, 风冷 3m/s

pe	pc	RGT	Tliq	制冷量			COP	EER	P	I	ṁ	
[°C] [°F]	[°C] [°F]	[°C] [°F]	[°C] [°F]	[W]	[Btu/h]	[kcal/h]	[W/W]	[Btu/Wh]	[W]	[A]	[kg/h]	
-23.3 -10	54.4 129.9	32.2 90	32.2 90	**598**	2041	514	**1.21**	4.11	496	2.56	13.09	**ASHRAE LBP**
-6.7 20	54.4 129.9	35 95	46.1 115	**1245**	4249	1071	**1.70**	5.79	734	3.48	31.05	**ASHRAE MBP**
7.2 45	54.4 129.9	35 95	46.1 115	**2236**	7630	1923	**2.26**	7.70	991	4.59	56.82	**ASHRAE HBP**
-35 -31	40 104	20 68	40 104	**287**	981	247	**0.87**	2.98	330	1.91	7.23	**EN12900 LBP**
-10 14	45 113	20 68	45 113	**1077**	3673	926	**1.70**	5.79	635	3.08	29.15	**EN12900 MBP**
5 41	50 122	20 68	50 122	**1864**	6360	1603	**2.04**	6.97	912	4.25	54.96	**EN12900 HBP**

性能参数表

R513A, 230 V/60 Hz, CSCR, 风冷 3m/s

pc= 45/113 | RGT= 32/89.6 | Tliq= 45/113 | °C/°F

pe		Cooling capacity			COP	EER	P	I	ṁ
[°C]	[°F]	[W]	[Btu/h]	[kcal/h]	[W/W]	[Btu/Wh]	[W]	[A]	[kg/h]
-25	-13	**525**	1791	451	**1.15**	3.92	457	2.41	12.98
-20	-4	**693**	2363	596	**1.35**	4.59	515	2.62	17.19
-15	5	**892**	3044	767	**1.56**	5.31	573	2.84	22.23
-10	14	**1130**	3854	971	**1.78**	6.07	635	3.08	28.27
-5	23	**1412**	4817	1214	**2.00**	6.84	704	3.36	35.53

pc= 55/131 | RGT= 32/89.6 | Tliq= 55/131 | °C/°F

-25	-13	**420**	1434	361	**0.89**	3.04	472	2.46	11.64
-20	-4	**571**	1949	491	**1.05**	3.58	545	2.74	15.88
-15	5	**746**	2545	642	**1.21**	4.14	616	3.01	20.82
-10	14	**951**	3246	818	**1.38**	4.72	688	3.30	26.69
-5	23	**1194**	4073	1027	**1.56**	5.33	765	3.61	33.70